REFRIGERATOR MANUFACTURER
Turbo air
more durable, efficient, beautiful

109004, г. Москва, ул. Александра Солженицына, д. 29/18

Москва 8-495-120-30-74
Регионы 8-800-444-12-18
горячая линия, телефон бесплатный

sales@turboairltd.ru
www.turboairltd.ru

Морозильный стол С бортом

Side Mount Undercounter
K - серия

ПРЕИМУЩЕСТВА ЭКСПЛУАТАЦИИ

Модель:KWF12-2-600

- ***Запатентованная система сбора и испарения конденсата***

  Не производит лишних затрат электроэнергии, продлевает срок службы оборудования , при этом исключая возможность протечки.

- ***Боковое расположение компрессора***

  Вы сможете располагать оборудование в самых узких местах без ущерба для оборудования.

- ***Эффективная система охлаждения***

  Мощный испаритель и конденсатор позволят добиться максимально быстрого охлаждения Ваших продуктов.

- ***Корпус из нержавеющей стали***

  Гальванизированная сталь на оборотной стороне и внизу и пол из нержавеющей стали с алюминиевыми вставками по бокам и сзади гарантирует долгий срок службы и обеспечит сохранность Ваших продуктов.

- ***Цифровая система контроля температуры HTfl***

  Обеспечит точную и постоянную температуру во всех отсеках морозильника.

- ***Автоматическое включение и выключение вентилятора испарителя***

  Предотвращается попадание горячего и влажного воздуха в морозильную камеру, Вы экономите электроэнергию, срок службы компрессора продлевается.

- ***Интеллектуальная система разморозки***

  Непрерывно анализирует ситуацию и при необходимости температура понижается на 10°C, сохранив как качество продукции, так и электроэнергию.

- ***Подогрев корпуса без электричества***

  Тепло компрессора не даст примерзнуть дверям морозильника.

- ***Магнитные уплотнители***

  Вам не понадобятся инструменты, чтобы проводить чистку или замену компонентов.

- ***Теплоизоляция***

  Полиуретан высокой плотности уменьшает количество потребляемой на охлаждение энергии.

- ***Эргономичный дизайн дверей***

  Благодаря системе доводчиков они открываются легко, а материалы позволят забыть о следах от пальцев.

- ***Полки выполнены из толстой проволоки с виниловым покрытием***

- ***Морозильный стол поддерживает температуру -25°C – -3°C***

Модель	Дверей (шт)	Объем (л)	Полок (шт)	Мощность (кВт)	Вес (кг)	Ш × *Г × *В (мм)
KWF12-2	2	253	2	0,245	75	1200 × 600 × 850

Версия.04042019

*В габариты глубины не включен размер ограничителей (26 мм)
В габариты высоты не включен размер борта (92 мм)

Морозильный стол С бортом

Side Mount Undercounter
K - серия

Модель:KWF12-2-600

ХАРАКТЕРИСТИКИ	
Параметры сети, (В/Гц)	220/50
Мощность, (кВт):	0,245
Тип хладагента:	R-134A/R-404A
Ширина, (мм)	1200
Глубина, (мм)*	600
Высота, (мм)*	850
Кол-во дверей	2
Кол-во полок	2
Полезный объем, (л)	253
Масса, (кг)	75
Тип охлаждения	Динамическое
Температурный режим	-25° ~ -3°
Климатический класс	+45°C (T-5)
Управление	Электронное

Отдельные элементы дизайна и некоторые технические характеристики могут быть изменены без предварительного уведомления.
Фактический вес груза может отличаться в зависимости от дополнительных упаковочных материалов для защиты продукта.

*В габариты глубины не включен размер ограничителей (26 мм)
В габариты высоты не включен размер борта (92 мм)

(Ед.изм.: мм)

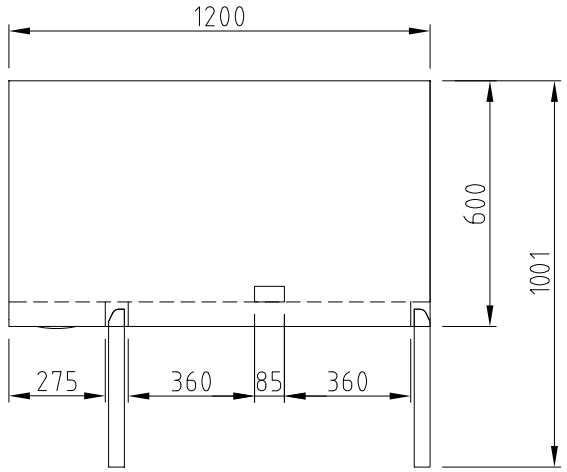

ВИД СВЕРХУ

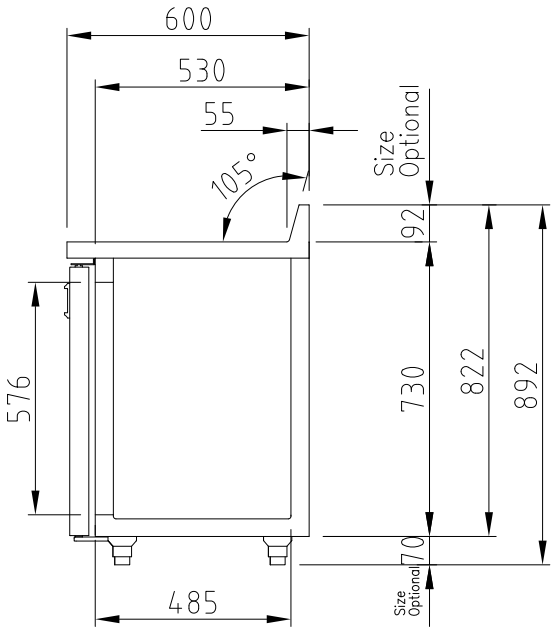

ВИД СБОКУ

■ **ГАРАНТИЯ:** 2 года на компрессор и все комплектующие

■ **БАЗОВАЯ КОМПЛЕКТАЦИЯ:**

- *Система самодиагностики*
- *Регулируемые ножки из нержавеющей стали*
- *Звуковое оповещение*

■ **ДОПОЛНИТЕЛЬНАЯ КОМПЛЕКТАЦИЯ:**

- ❑ 120мм колесики, фронтальные со стопорами
- ❑ Полки из толстой проволоки с виниловым покрытием
- ❑ Замок

ISO9001:2008 Intertek Intertek 2 YEAR WARRANTY

■ Москва 8-495-120-30-74 sales@turboairltd.ru
■ Регионы 8-800-444-12-18 www.turboairltd.ru
горячая линия, телефон бесплатный

Версия.04042019

Turbo air · German Knife · Radiance · Turbo air · Texaking · Turbo Vina