REFRIGERATOR MANUFACTURER
Turbo air
more durable, efficient, beautiful

109004, г. Москва, ул. Александра Солженицына, д. 29/18

Москва 8-495-120-30-74
Регионы 8-800-444-12-18
горячая линия, телефон бесплатный

sales@turboairltd.ru
www.turboairltd.ru

Холодильный шкаф Для пекарен

Reach-In Top Mount
K - серия

ПРЕИМУЩЕСТВА ЭКСПЛУАТАЦИИ

Модель:KR65-3P

Запатентованный самоочищающийся конденсатор (Опция)

Механизм с вращающейся щеткой, которая движется вверх и вниз 2-3 раз в день, предотвращая любое скопление пыли, что позволяет постоянно поддерживать высокую эффективность работы без лишних нагрузок.

Запатентованный энергосберегающий контроллер

«ESFC» останавливает мотор вентилятора, если его работа приводит к негативным последствиям -экономит энергию до 30%, а также увеличило срок службы компрессора.

Клапан выравнивания давления

Вы мгновенно открываете дверь без лишних усилий.

Система заблаговременного предупреждения

Диагностирует и выявляет факторы риска. В случае неисправности система заблаговременно подает предупредительный сигнал, что позволяет сохранить содержимое холодильника или морозильника и избежать возможных проблем.

Система сбора и испарения конденсата

Специальное антикоррозийное покрытие для трубок испаряет водный конденсат, не производя лишних затрат электроэнергии, исключая возможность протечки .

Двери собственной конструкции (патент)

Оснащены фиксатором открывания под углом 90°, системой доводчиков и петлями из высококачественной нержавеющей стали. На корпусе холодильного оборудования используется уплотнение из АБС - пластика, который улучшает теплоизоляцию и не пропускает конденсат. Эргономичные ручки, утопленные в форму двери, позволяют экономить пространство на кухне и на них не остается следов от пальцев. Облегченная конструкция увеличивает срок службы дверей, уменьшает износ петель и облегчает плавное открытие дверей..

Корпус из нержавеющей стали

Гальванизированная сталь на оборотной стороне и внизу, острые углы оборудования сглажены, уменьшая риск получения травм. Пол выполнен из нержавеющей стали с алюминиевыми вставками по бокам и сзади оборудования.

Холодильный шкаф поддерживает оптимальную температуру -5°C ~ +10°C

Запатентованная технология

Опциональный самоочищающийся конденсатор, не позволяющий скапливаться пыли, снижая нагрузку

ISO9001:2008 Intertek Intertek 2 YEAR WARRANTY

Модель	Дверей (шт)	Объем (л)	Мест для противней (шт)	Мощность (кВт)	Вес (кг)	Ш × *Г × В (мм)
KR65-3P	3	1876	42	0,55	167	1900 × 800 × 1950

Версия.04042019

*В габариты глубины не включен размер (50 мм)

Холодильный шкаф *Для пекарен*

Reach-In Top Mount
K - серия

Модель:KR65-3P

ХАРАКТЕРИСТИКИ	
Параметры сети, (В/Гц)	220/50
Мощность, (кВт):	0,55
Тип хладагента:	R-134A/R-404A
Ширина, (мм)	1900
Глубина, (мм)*	800
Высота, (мм)	1950
Кол-во дверей	3
Мест для противней	42
Полезный объем, (л)	1876
Масса, (кг)	167
Тип охлаждения	Динамическое
Температурный режим	*-5° ~ +10°*
Климатический класс	+45°C (T-5)
Управление	Электронное

Отдельные элементы дизайна и некоторые технические характеристики могут быть изменены без предварительного уведомления.
Фактический вес груза может отличаться в зависимости от дополнительных упаковочных материалов для защиты продукта.

*В габариты глубины не включен размер (50 мм)
- отсек для сбора и испарения конденсата

(Ед.изм.: мм)

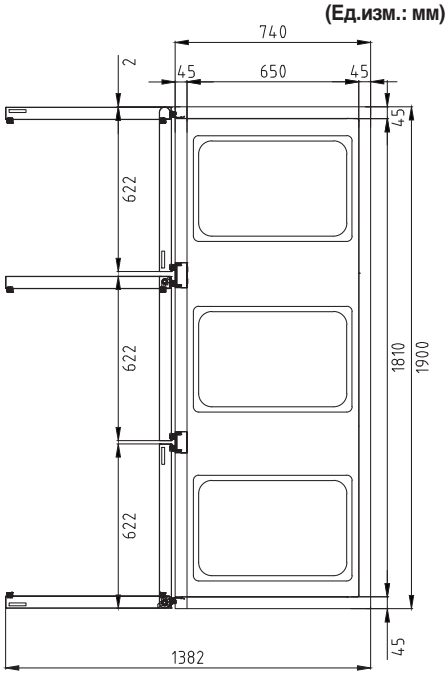

ВИД СВЕРХУ

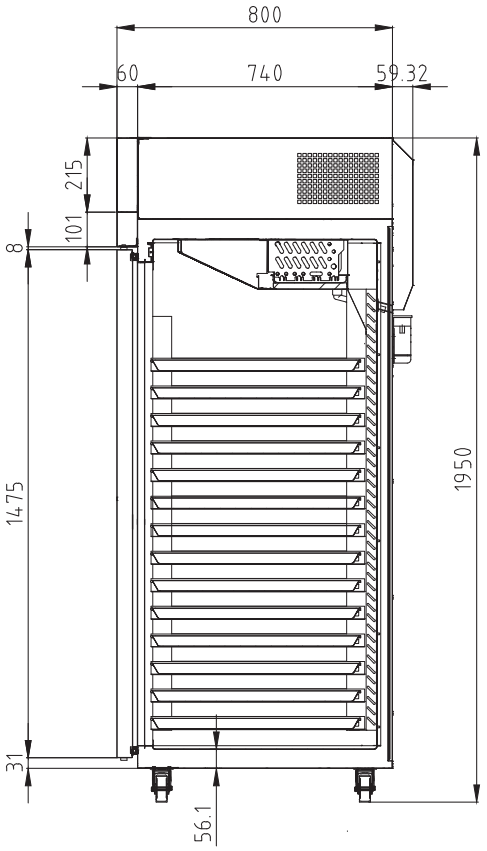

ВИД СБОКУ

■ ГАРАНТИЯ: 2 года на компрессор и все комплектующие

■ БАЗОВАЯ КОМПЛЕКТАЦИЯ:

- ***Система самодиагностики***
- ***120мм колесики, фронтальные со стопорами***
- ***Дверной замок***
- ***Фронтальные регулируемые ножки***

■ ДОПОЛНИТЕЛЬНАЯ КОМПЛЕКТАЦИЯ:

- ❑ Регулируемые ножки из нержавеющей стали
- ❑ Полки из толстой проволоки с виниловым покрытием
- ❑ Полки из нержавеющей стали
- ❑ Самоочищающийся конденсатор
- ❑ Клапан выравнивания давления

■ Москва 8-495-120-30-74 sales@turboairltd.ru
■ Регионы 8-800-444-12-18 www.turboairltd.ru
горячая линия, телефон бесплатный

Версия.04042019